SUND

La pompe de piscine à alimentation solaire

nastec.eu

NASTEC®

> we move it faster >

SUND est la gamme Nastec de pompes solaires pour la circulation et le filtrage de l'eau de piscine.

Elle garantit:

- Économie d'énergie grâce à l'alimentation à énergie photovoltaïque et au fonctionnement à vitesse variable.
- Retour rapide sur l'investissement.
- Prolongement de la durée de vie de l'installation et majeure fiabilité du système.
- Installation rapide et simplifiée grâce à l'électronique intégrée dans le moteur et au contrôle par smartphone.
- Fonctionnement très silencieux.
- Installation dans des contextes humides et poussiéreux grâce au degré de protection IP55.

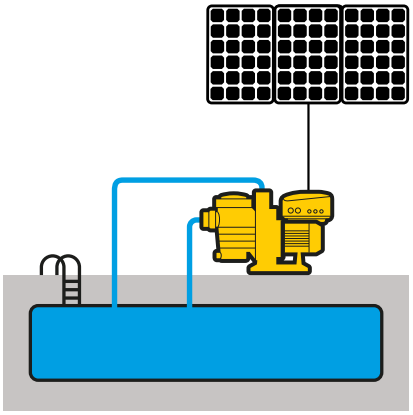

Partie hydraulique hautes performances avec préfiltre à l'entrée à extraction rapide.

Garniture mécanique en carbone/céramique.

Corps de la pompe, turbine et diffuseur en technopolymère renforcé.

Couvercle du filtre en polycarbonate transparent.

Fonctionnement garanti avec de l'eau marine (disponible sur demande).

Raccords de refoulement et d'aspiration à coller pour tuyaux en PVC de 50 mm de diamètre externe.

SUND est alimentée par des panneaux photovoltaïques ou, au besoin, par le réseau électrique.

De cette manière, le fonctionnement de la pompe est garanti à n'importe quelle heure de la journée.

Il est également possible de satisfaire les pics de demande grâce à l'alimentation au réseau et d'éviter ainsi le surdimensionnement du système photovoltaïque.

Lorsque l'accessoire HMA est pré-installé, il gère automatiquement l'échange d'une source énergétique à l'autre en fonction de nombreuses logiques sélectionnables par l'utilisateur:

- niveau d'irradiation
- horaire du jour
- débit quotidien requis atteint
- commande à distance par entrée numérique.

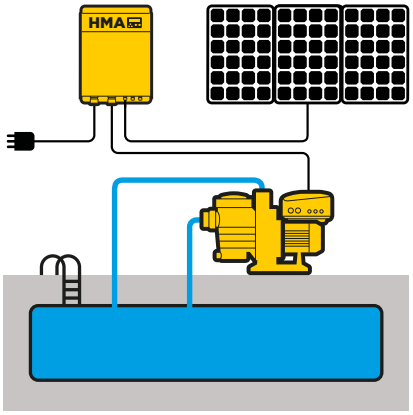

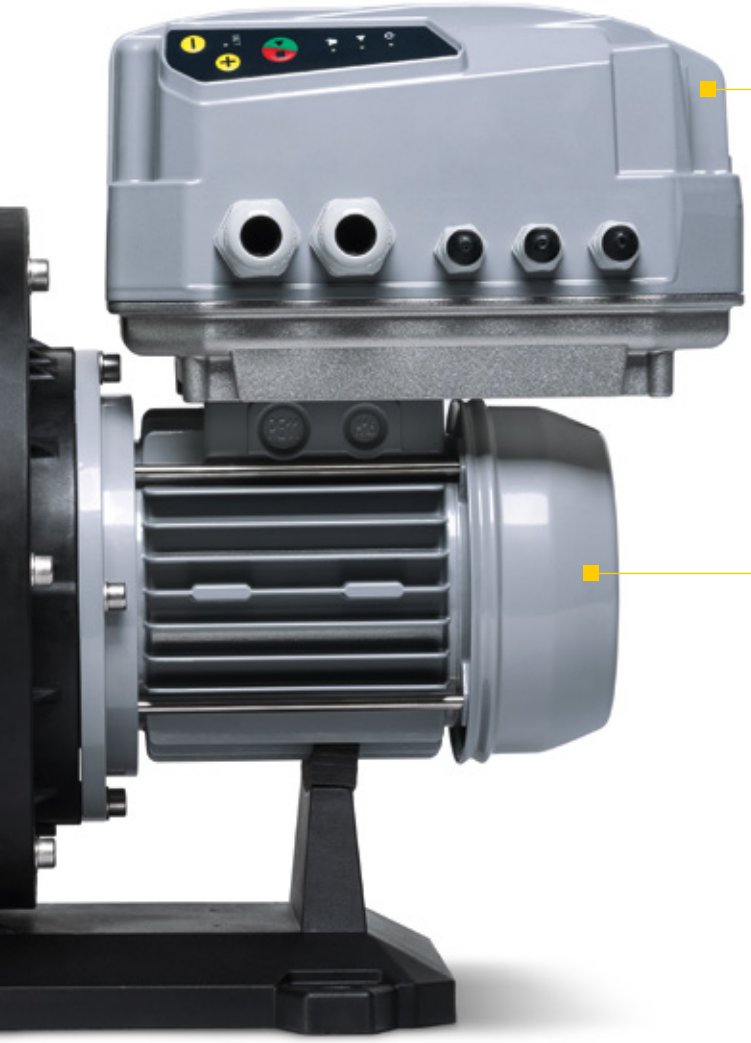

Onduleur intégré
à l'intérieur du moteur entièrement en aluminium et à ventilation indépendante pour garantir d'excellentes prestations thermiques.

Moteur asynchrone triphasé
à aimants permanents à haut rendement.

MPPT: toujours la puissance maximale disponible

Dans l'application avec les panneaux photovoltaïques, la fonction MPPT (Maximum Power Point Tracking: poursuite du point de puissance maximale) permet d'optimiser, selon l'irradiation et la température, la puissance électrique obtenue depuis le panneau, c'est-à-dire la quantité d'eau pompée.

Lorsque l'irradiation augmente, la pompe augmente sa vitesse de rotation et donc le débit d'eau augmente.

Lorsque l'irradiation diminue (au passage des nuagesou à des moments différents de la journée), la pompe réduit la fréquence et donc le débit mais continue à fournir de l'eau jusqu'à ce que l'irradiation descende sous le minimum nécessaire pour assurer le fonctionnement.

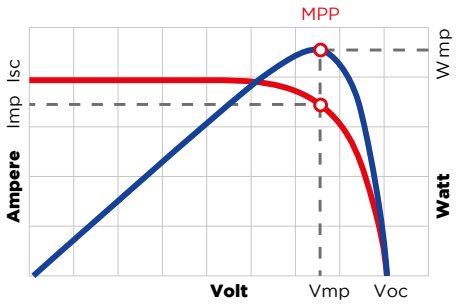

Protection intégrée contre:

- Les surtensions et sous-tensions.
- Les surcharges et l'absence de charge.
- La marche à sec.
- La surchauffe.

Compatibilité CEM pour l'environnement domestique:

- PFC intégré (P.F. 1) pour répondre à la législation EN61000-3-2.
- Filtre intégré pour la Catégorie C1 (EN61800-3), Classe B (EN55011).

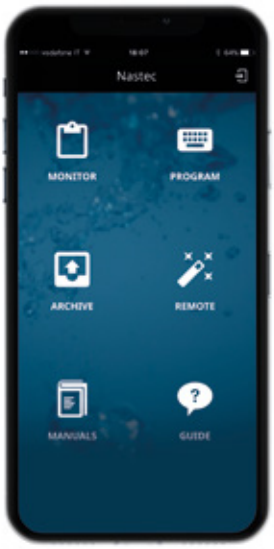

Une expérience inégalée pour l'utilisateur

Grâce à l'application Nastec NOW il est possible de communiquer avec tous les dispositifs Nastec Bluetooth® SMART pour:

- Contrôler plusieurs paramètres de fonctionnement en même temps sur une seule grande page-écran.
- Obtenir des statistiques de consommation d'énergie et consulter l'historique des alarmes.
- Effectuer des programmations, les sauvegarder dans les archives, les copier dans d'autres dispositifs et les partager entre plusieurs utilisateurs.
- Rédiger des rapports de fonctionnement et de programmation avec la possibilité d'insérer des notes, des images et de les envoyer par e-mails ou de les conserver dans les archives numériques.
- Contrôler à distance, au moyen du réseau Wi-FI ou GSM, un dispositif Nastec, en utilisant un smartphone situé à proximité comme modem.

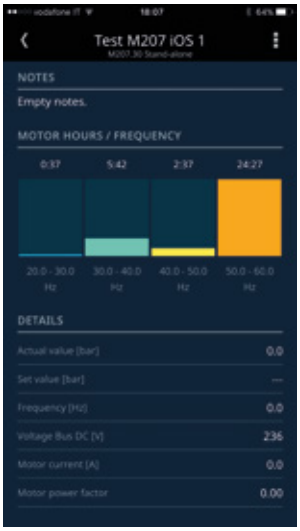

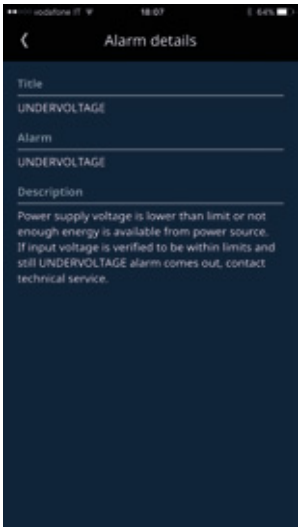

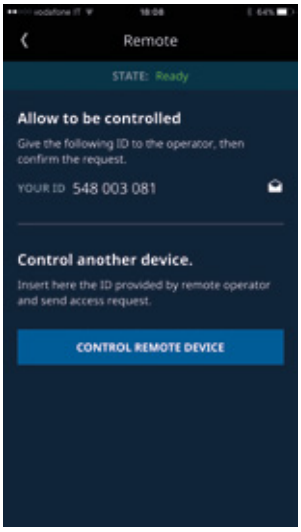

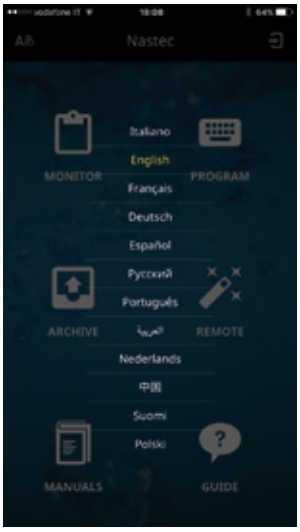

Caractéristiques techniques

Modèle	Vin DC VCC	Vin CA VCA	P1 max W	Poids net kg	Dimensions de l'emballage mm	Poids avec emballage kg
SUND 50	90 - 400	1 x 90 - 265	800	10,7	535x240x350(h)	11,4

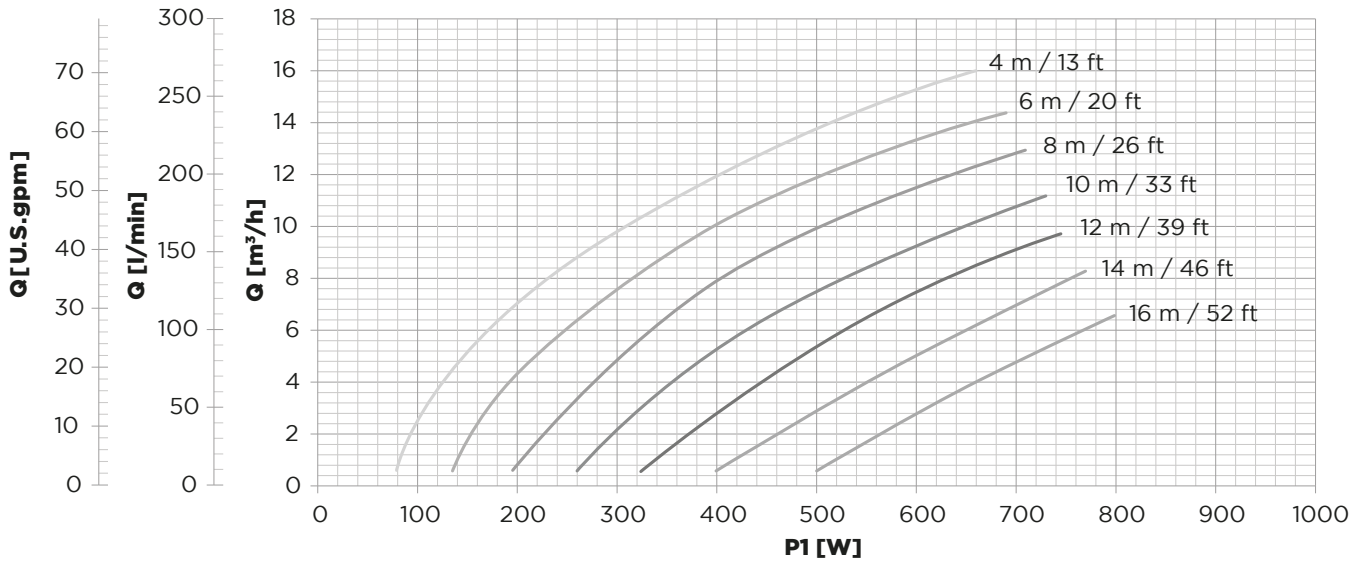

Caractéristiques générales

- Fréquence d'alimentation: 48 - 62 Hz
- Température maximale du liquide pompé: 40°C (104°F)
- Température ambiante de travail: 50°C (122°F)
- Altitude maximum à pleine charge: 1000 m
- Degré de protection: IP55
- Pression de travail maximale: 3 bar
- Hauteur d'aspiration maximale: 2.5 m
- Isolation moteur Classe F.
- Sorties numériques configurables N.O ou N.F:
  1. Signal de marche moteur
  2. Signal d'alarme
- Entrées analogiques (10 ou 15 VCC):
  1. 4 - 20 mA
  2. 4 - 20 mA
  3. 0 - 10 VDC
  4. 0 - 10 VDC
- 4 entrées numériques, configurables en N.O. ou N.F. de démarrage et d'arrêt du moteur.
- RS485 MODBUS RTU, Bluetooth® SMART (4.0)

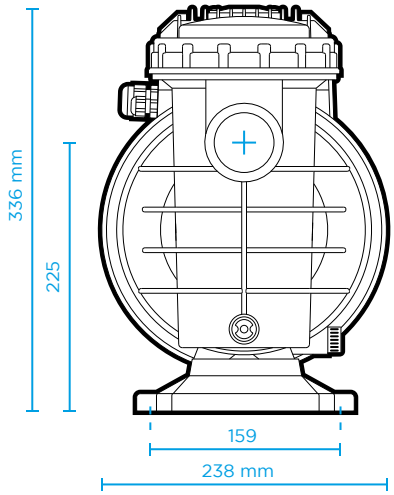

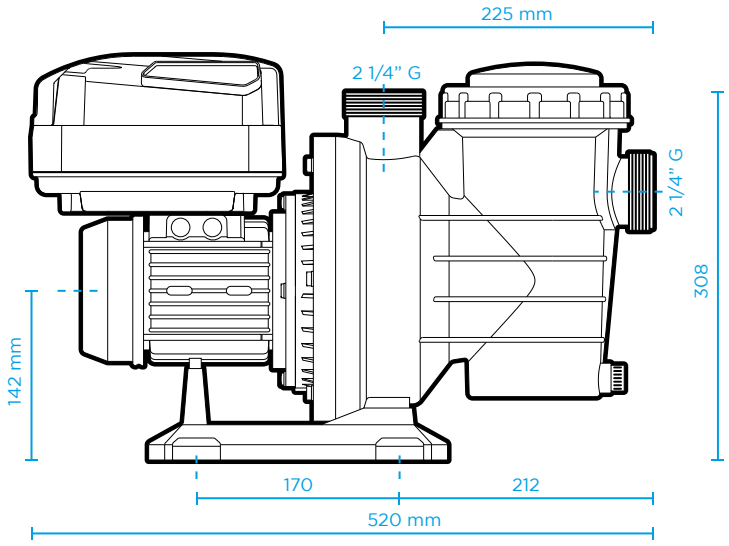

Nastec srl
Via della Tecnica 8
36021 Barbarano Mossano
Vicenza - Italie

tél +39 0444 886289
fax+39 0444 776099
info@nastec.eu

nastec.eu

> we move it faster >

Nastec se réserve le droit de modifier les spécifications techniques et les caractéristiques sans préavis.

GR000923 09.2018